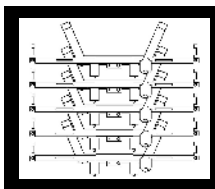

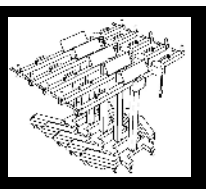

Protector comercial

Ya puedes estacionar con tranquilidad en tu centro comercial, instalaciones de ocio, de pago horario, etc. Sin miedo a golpes ni rayadas de terceros hacia tu vehículo. Hemos conseguido la solución a este problema que existe desde el inicio de la fabricación del automóvil. Consulta en nuestro catálogo cuál es tu necesidad y el protector que mejor se adapta .

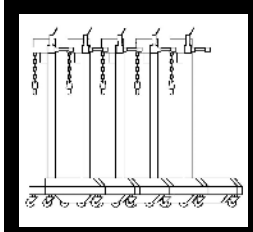

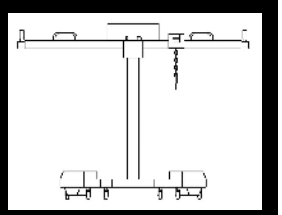

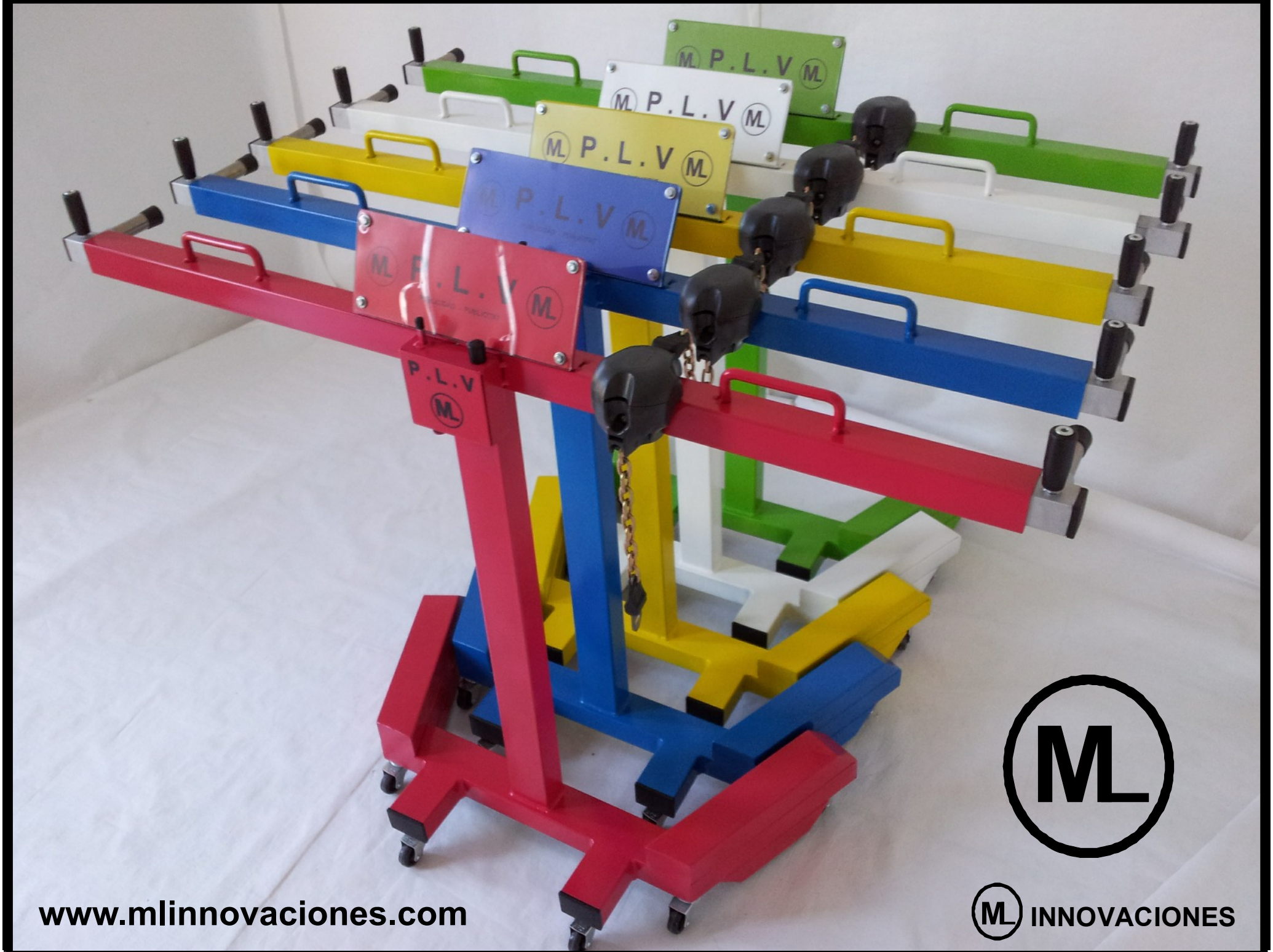

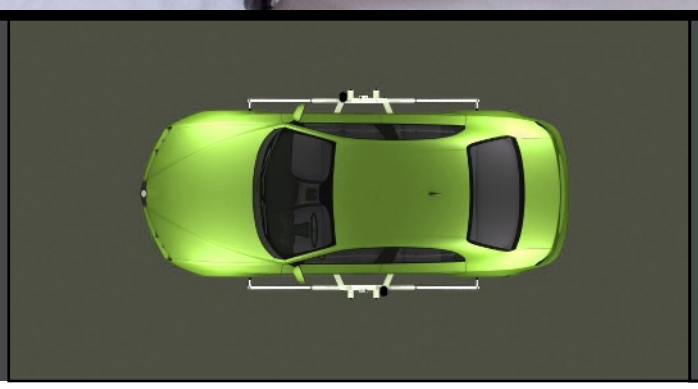

Protector comercial

El protector lateral es una herramienta de utilidad y seguridad que le hará marcar la diferencia tanto si es una gran superficie como una mediana o pequeña empresa.

Con el protector lateral de vehículos (ML) usted proporcionará a sus clientes la garantía y tranquilidad de una protección eficaz hacia sus vehículos que hasta el día de hoy no existía. Les aportará la tranquilidad y la seguridad de que mientras disfrutan en sus instalaciones su coche no sufrirá ningún desperfecto por el descuido de terceros al abrir las puertas de sus vehículos. De esta manera les ahorrará todos los inconvenientes que estas actuaciones conllevan ya que, además de los propios daños ocasionados, hay que tener en cuenta la pérdida de valor que sufre el vehículo por los desperfectos antiestéticos que representan las picadas y golpes en las puertas y laterales (con el consiguiente descontento de los usuarios de sus negocios). Así, su empresa se convertirá en preferencia ante otros que no proporcionen esta garantía de protección, siendo el protector un reclamo que fidelizará a sus clientes al darles una atención, seguridad y garantía optativa personalizada.

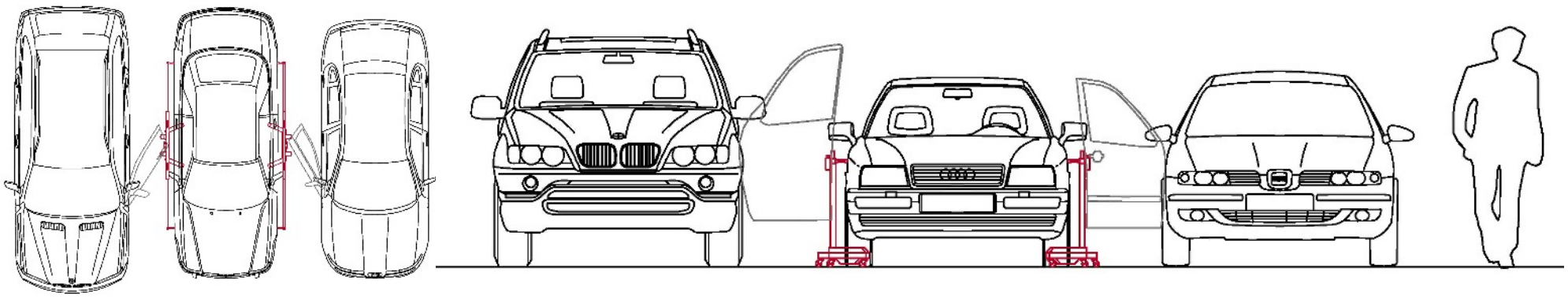

Con el protector de vehículos ML conseguiremos que sus clientes en pocos segundos se sientan cómodos y relajados durante su tiempo de ocio y consumo. El protector proporciona total seguridad por muy estrecho que sea el aparcamiento o descuidados los ocupantes de los vehículos que tenemos a los lados. Funciona con el mismo sistema de consiga que los carros de compra. Una vez colocados quedan estables y pegados al vehículo por dos potentes imanes protegidos y una cinta antirrobo acerada autorrecogible que queda dentro del mismo.

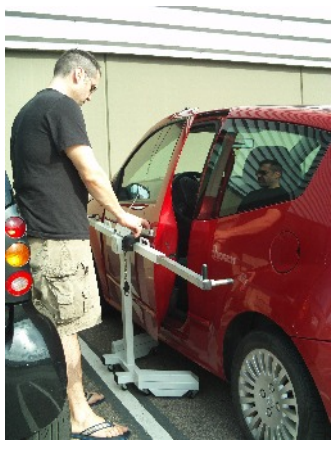
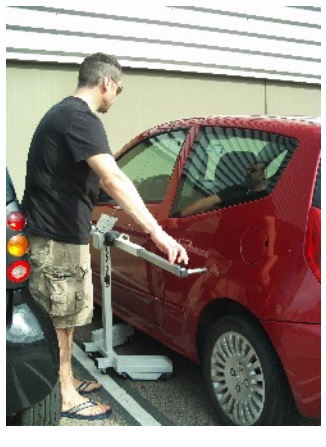

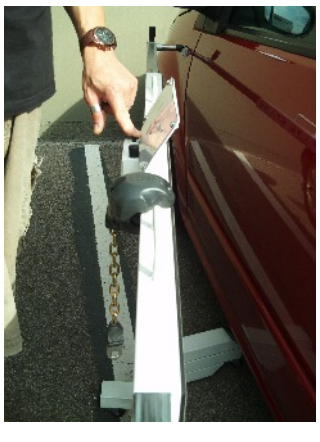

Protector comercial

Este sistema está especialmente recomendado para: grandes superficies, parkings de pago horario, negocios con plazas de aparcamiento para sus clientes, etc, en definitiva para toda aquella empresa comprometida con el servicio al cliente y con su seguridad.

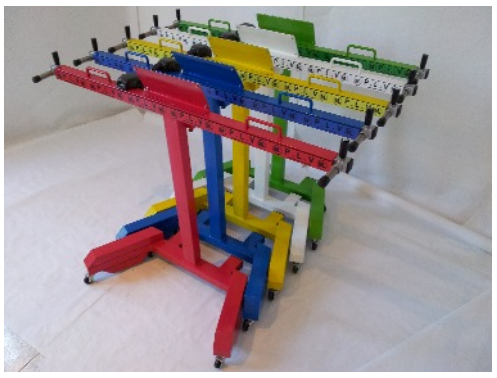
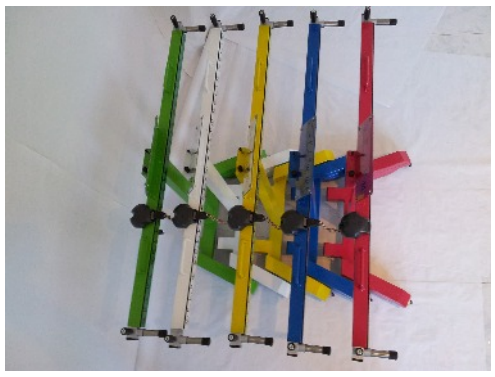
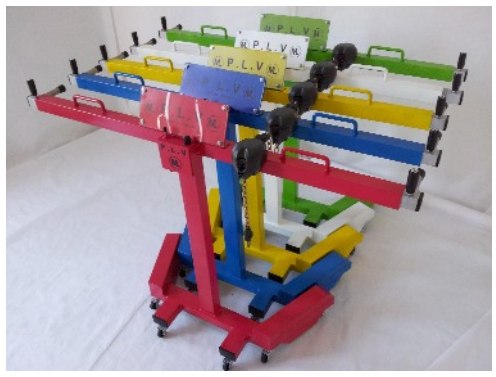

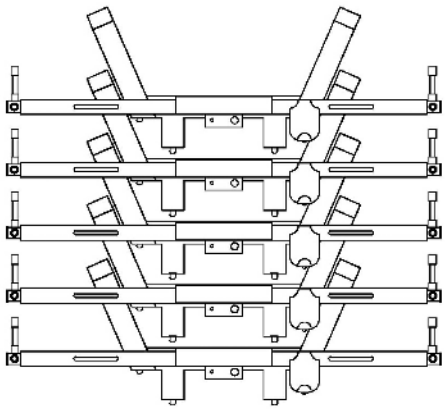
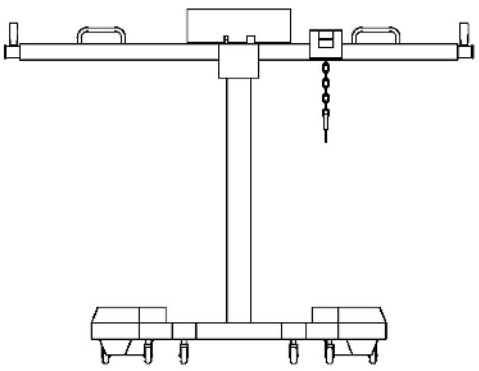
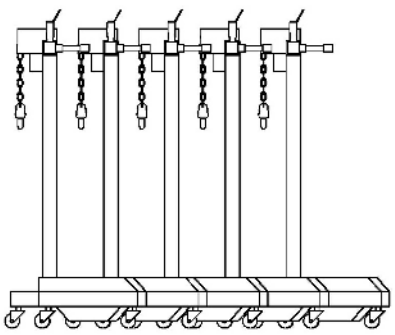
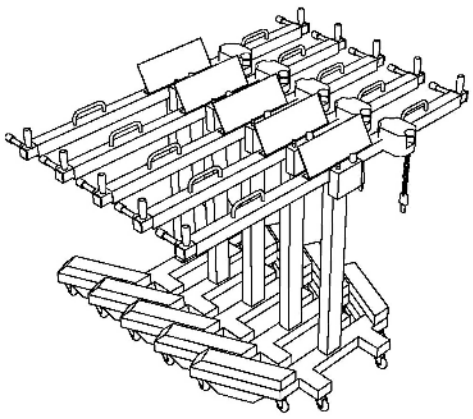

Además de todo lo argumentado, debe tenerse en cuenta que este servicio se puede autofinanciar ya que los diferentes tipos de paneles publicitarios habilitados en el protector ofrecen la posibilidad de colocar anuncios, bien de su propia empresa o de clientes externos de la zona de influencia (que podrían estar interesados en anunciarse de forma continuada o por promociones puntuales de cualquier tipo). Esta publicidad sería forzosamente visible tanto por lo innovador del sistema de protección como por su ubicación (en el lateral de los vehículos y en las zonas de recogidas de los aparatos) hecho que propiciaría la visibilidad en los centenares o miles de vehículos que usen sus instalaciones diariamente.

Cualquier protector se ajustará al diseño, forma y color que se precise en cada caso, tanto los mencionados comerciales como los ideados para uso particular instalados de forma fija. (Más información sobre los distintos protectores en las descripciones de este mismo catálogo podrás encontrar los ejemplos representados en vídeos demostrativos a través de nuestra web: www.mlinnovaciones.com)

ML

ML INNOVACIONES

ML INNOVACIONES

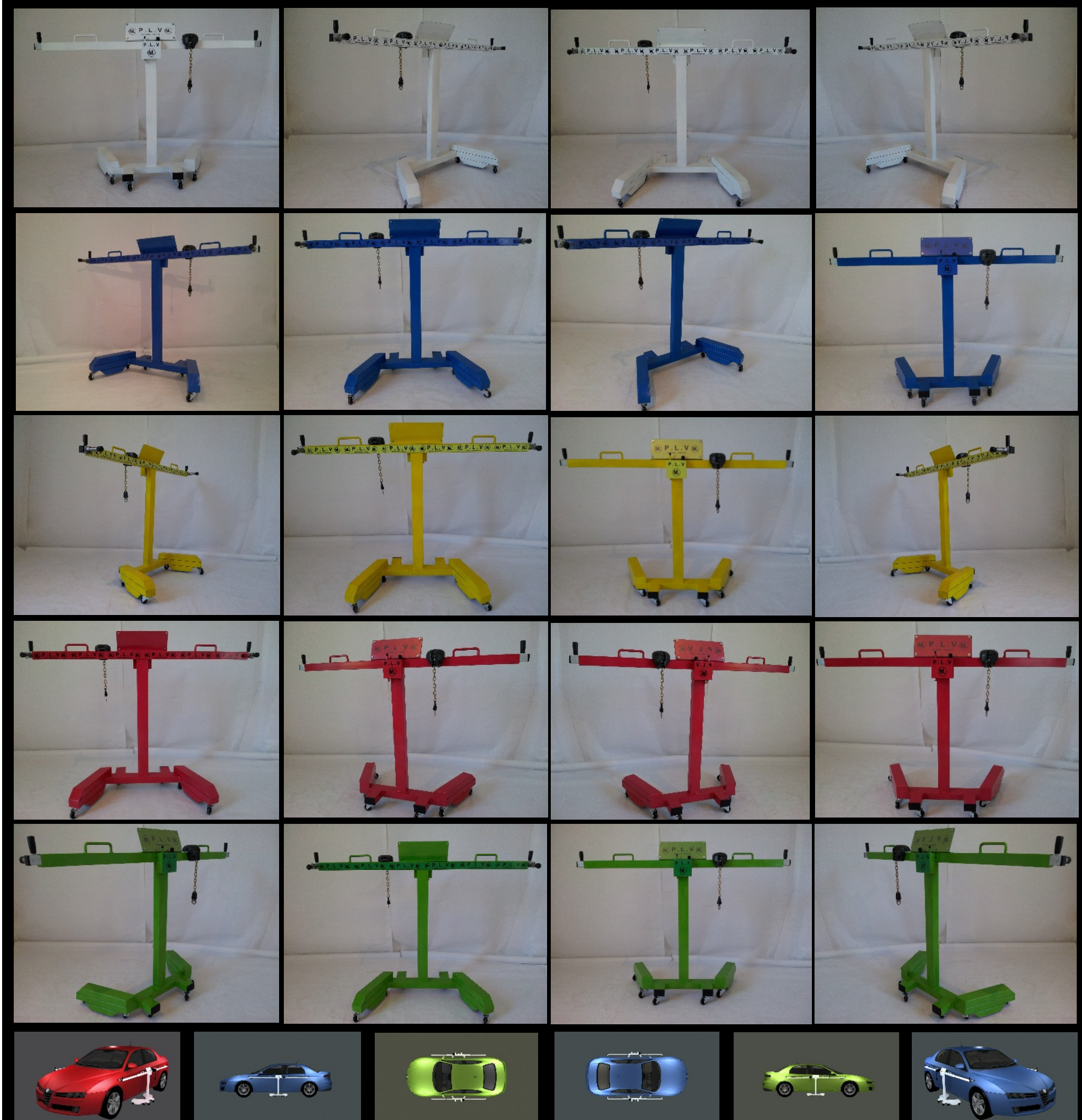

www.mlinnovaciones.com